地震などの災害時においても
高い信頼性を誇る
耐震継手ダクタイル鉄管を
軽量・低価格化!

KURIMOTO

クリモト NS形ダクタイル鉄管 E種管

呼び径:75～150
JDPA G 1042-2

特　長

■従来品に比べて、管体を大幅に軽量化。
■新仕様の採用によりイニシャルコストを大幅に低減。
（挿し口突部・管厚・内面塗装）
■GX形やNS形と同じ鎖構造管路を構築可能。

継手構造

●GX形、NS形と同等の耐震性能を確保しています。
●挿し口突部は、ビード突起を採用しました。
●異形管はメカニカルタイプの継手構造を採用し、
ショートボディ化を実現しました。

項　目	性　能
離脱防止力	3DkN（D:呼び径mm）
継手伸縮量	管の有効長の±1%
許容曲げ角度	4°
設計水圧	1.3MPa以下

■直管

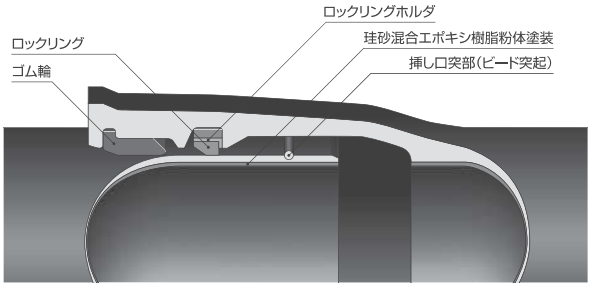

■異形管

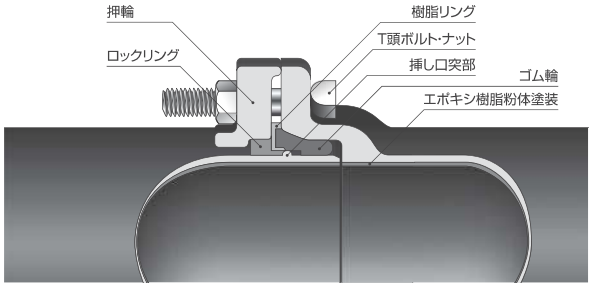

管厚・質量

■直管の管厚・質量

呼び径	75		100		150	
有効長	4000		5000	4000	5000	
管種	NS形 E種管	NS形 3種管	NS形 E種管（ロング）	NS形 3種管	NS形 E種管	NS形 3種管
管厚（mm）	4.5	6.0	4.5	6.0	5.5	6.0
質量（kg）	44.4	59.0	68.8	75.7	118	133

内面塗装

直管の内面に新たに珪砂混合エポキシ樹脂粉体塗装を採用しました。

※異形管はエポキシ樹脂粉体塗装

NS 形　ダクタイル鋳鉄管（E 種管）

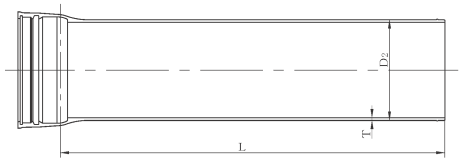

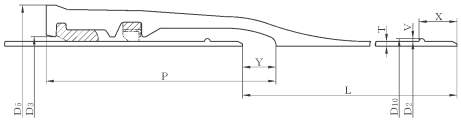

編集注記　現地で切管する場合は、「現地で切管によって挿し口を形成する場合の適用管種（管厚）」による。

単位 mm

呼び径	価格（円）	管　厚	外径	各部寸法							有効長	質　量（kg）			呼び径
D		T DE	D_2	D_3	D_5	D_{10}	P	V	X	Y	L	受口突部	挿し口突部	1 本当たり DE	D
75	17,580	4.5	93	100.8	156.1	98	199.5	2.5	33	45	4000	9.0	0.03	44.5	75
100	29,170	4.5	118	126.8	184.1	124	219.5	3.0	33	55	5000	12.0	0.04	68.8	100
150	50,030	5.5	169	177.8	239.0	175	238.0	3.0	33	60	5000	18.1	0.04	118	150

※直管価格には、接合部分（ゴム輪・ロックリング・ロックリングホルダ）の価格を含みます。

NS 形　ダクタイル鋳鉄異形管（E 種管）（1）

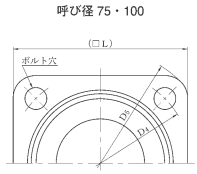

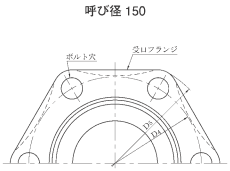

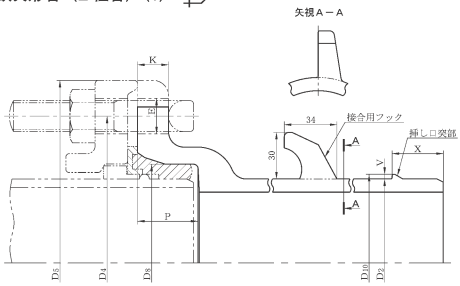

単位 mm

呼び径	外径	各部寸法									ボルト穴		質量 (kg)			呼び径
D	D_2	D_4	D_5	D_8	D_{10}	K	P	V	X	(□L)	E	数	受口突部	挿し口突部	接合用フック	D
75	93	159	197	112	98	18	39	2.5	33	152	19	4	2.83	0.02	0.06	75
100	118	186	232	137	124	19	39	3.0	33	178	23	4	3.57	0.03	0.06	100
150	169	250	296	188	175	20	39	3.0	33	—	23	6	6.42	0.04	0.06	150

注記 1　ボルト穴の配置は、管のすべての軸線を水平にした場合に、その受口面の垂直中心線に対し円周等分に振り分ける。ただし、二受T字管及び浅層埋設形フランジ付きT字管は、水平中心線に対し円周等分に振り分ける。
注記 2　接合用フックは、曲管の挿し口側の管体部に設ける。この場合、接合用フックの 配置は、管のすべての軸線を水平にした場合の水平面上の曲がりの外側の 1 箇所とし、厚さ方向のいずれかの面が水平面上に接するようにする。
注記 3　呼び径 150 の受口フランジは、破線の形状でもよい。

NS 形　ダクタイル鋳鉄異形管（E 種管）（2）（継ぎ輪用）

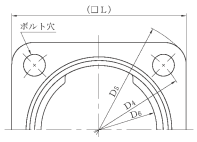

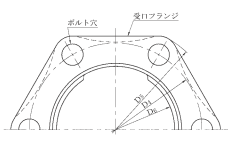

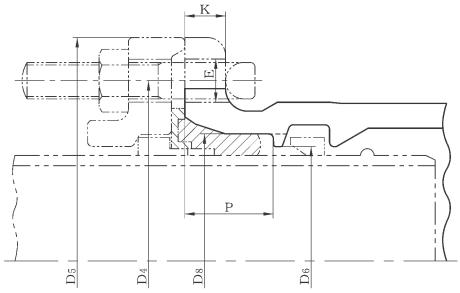

単位 mm

呼び径	各部寸法							ボルト穴		呼び径
D	D_4	D_5	D_6	D_8	K	P	(□L)	E	数	D
75	159	197	100.8	112	18	39	152	19	4	75
100	186	232	126.8	137	19	39	178	23	4	100
150	250	296	177.8	188	20	39	—	23	6	150

注記 1　D_6 寸法部の切欠きは、円周上 1 箇所とする。
注記 2　呼び径 150 の受口フランジは、破線の形状でもよい。

※価格につきましては弊社までお問い合せ下さい。

NS 形　二受 T 字管（E 種管）

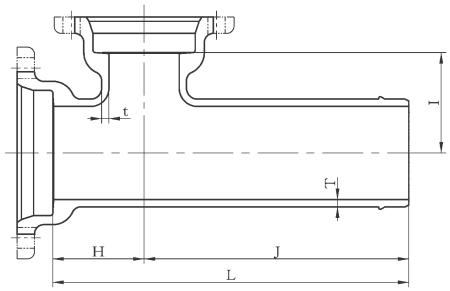

単位 mm

呼び径		価格(円)	管厚		各部寸法				質量 (kg)
D	d		T	t	H	I	J	L	
75	75	16,320	8.0	8.0	120	100	290	410	12.6
100	75	19,710	8.0	8.0	120	110	290	410	15.2
100	100	21,910	8.0	8.0	140	110	310	450	16.9
150	75	29,160	8.5	8.0	140	155	290	430	23.3
150	100	33,060	8.5	8.0	160	155	310	470	25.5
150	150	36,630	8.5	8.5	190	160	310	500	30.0

NS 形　両受片落管（E 種管）

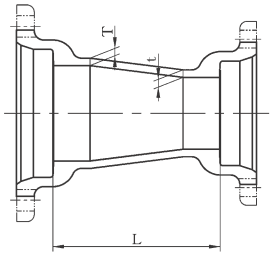

単位 mm

呼び径		価格(円)	管 厚		有効長	質量 (kg)
D	d		T	t	L	
100	75	14,590	8.0	8	180	9.55
150	100	19,560	8.5	8	180	14.5

NS 形　曲管 90°（E 種管）

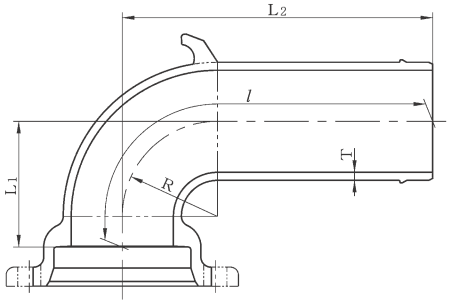

単位 mm

呼び径	価格(円)	管圧	各部寸法			管心長	質量 (kg)
D		T	R	L_1	L_2	l	
75	12,850	8.0	70	100	290	360	8.41
100	17,710	8.0	95	130	310	399	11.6
150	29,410	8.5	145	180	380	498	21.8
注記　接合用フックを 1 箇所に設ける。							

NS 形　曲管 45°（E 種管）

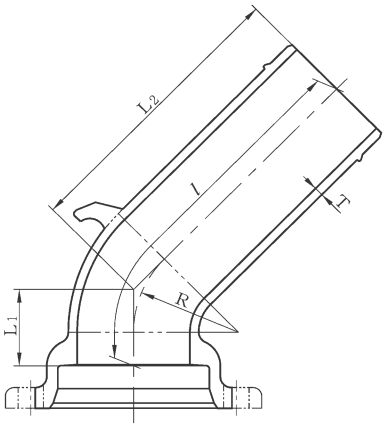

単位 mm

呼び径	価格(円)	管圧	各部寸法			管心長	質量 (kg)
D		T	R	L_1	L_2	l	
75	10,850	8.0	70	60	250	307	7.60
100	14,430	8.0	95	70	260	326	10.1
150	23,490	8.5	145	100	290	384	18.3
注記　接合用フックを 1 箇所に設ける。							

NS 形　曲管 $22\frac{1}{2}$°（E 種管）

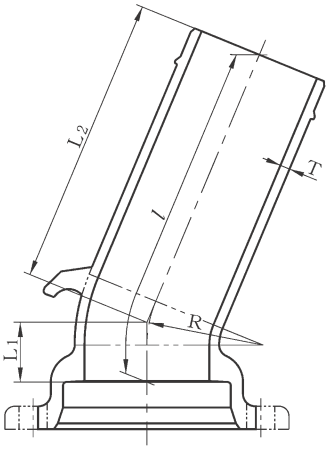

単位 mm

呼び径	価格(円)	管圧	各部寸法			管心長	質量
D		T	R	L_1	L_2	l	(kg)
75	10,250	8.0	70	50	230	280	7.18
100	13,400	8.0	95	50	240	290	9.38
150	21,310	8.5	145	70	260	329	16.6
注記　接合用フックを１箇所に設ける。							

NS 形　曲管 $11\frac{1}{4}$°（E 種管）

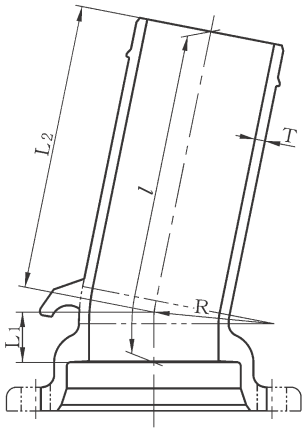

単位 mm

呼び径	価格(円)	管圧	各部寸法			管心長	質量
D		T	R	L_1	L_2	l	(kg)
75	10,040	8.0	70	40	230	270	7.03
100	12,860	8.0	95	40	230	270	9.00
150	19,480	8.5	145	50	250	300	15.7
注記　接合用フックを１箇所に設ける。							

NS 形　曲管 $5\frac{5}{8}$°（E 種管）

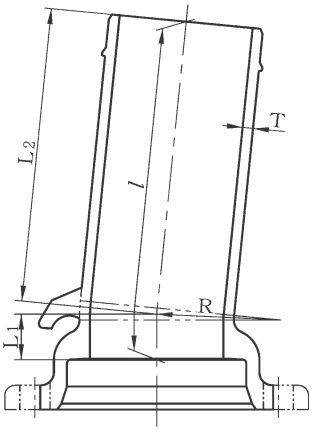

単位 mm

呼び径	価格(円)	管圧	各部寸法			管心長	質量
D		T	R	L_1	L_2	l	(kg)
75	10,040	8.0	70	40	230	270	7.03
100	12,860	8.0	95	40	230	270	9.00
150	19,380	8.5	145	40	240	280	15.1
注記　接合用フックを１箇所に設ける。							

NS 形　両受曲管 45°（E 種管）

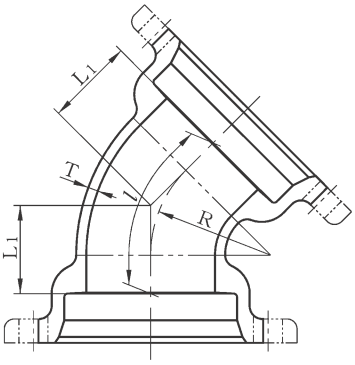

単位 mm

呼び径	価格(円)	管圧	各部寸法		管心長	質量
D		T	R	L_1	l	(kg)
75	13,340	8.0	70	60	117	7.45
100	17,610	8.0	95	70	136	9.83
150	27,640	8.5	145	100	194	18.8

NS 形　両受曲管 $22\frac{1}{2}$°（E 種管）

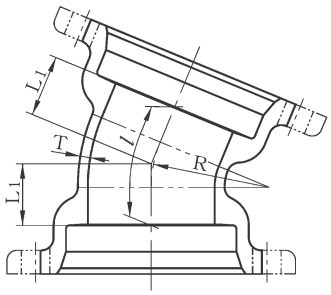

単位 mm

呼び径	価格(円)	管圧	各部寸法		管心長	質量
D		T	R	L_1	l	(kg)
75	12,860	8.0	70	50	100	7.18
100	16,310	8.0	95	50	100	9.11
150	25,120	8.5	145	70	139	17.1

NS 形　浅層埋設形フランジ付き T 字管（E 種管）（空気弁用・消火栓用）

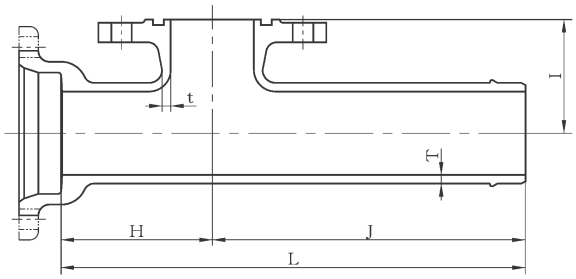

編集注記　フランジの詳細は、JDPA G 3007 による。

単位 mm

呼び径		価格(円)	管厚		各部寸法				質量
D	d		T	t	H	I	J	L	(kg)
75	75	21,690	8.0	8	160	105	290	450	14.2
100	75	25,810	8.0	8	160	120	290	450	16.9
150	75	33,660	8.5	8	160	170	290	450	25.0

注記　フランジは、JIS G 5527 又は JWWA G 114 の 7.5K GF 形による。

NS 形　受挿し短管（E 種管）

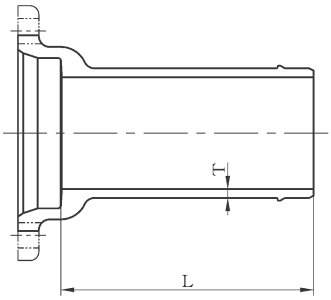

編集注記　現地で切管する場合は、「現地で切管によって挿し口を形成する場合の適用管種（管厚）」による。

単位 mm

呼び径	価格(円)	管厚	有効長	質量
D		T	L	(kg)
75	11,680	8.0	240	6.52
100(ロング)	14,270	8.0	260	8.74
150	20,640	8.5	285	15.2

NS 形　継ぎ輪（E 種管）

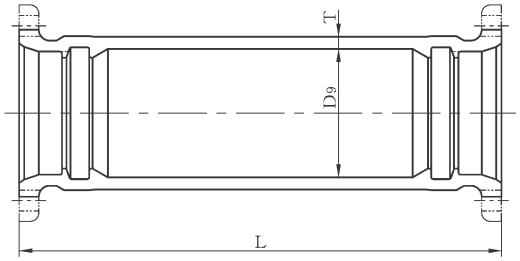

単位 mm

呼び径	価格(円)	管厚	各部寸法		質量
D		T	D_9	L	(kg)
75	28,700	11.0	117	440	15.9
100(ロング)	38,030	11.0	145	470	20.7
150	43,970	12.0	196	490	34.2

※継ぎ輪は、直管、継ぎ輪用のロックリング、ロックリングストッパを 2 組含む価格です。

NS 形　帽（E 種管）

呼び径 75・100　　呼び径 150

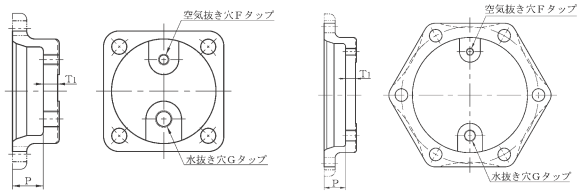

単位 mm

呼び径	価格(円)	各部寸法		タップ穴		質量
D		T_1	P	F	G	(kg)
75	13,860	18	39	G 1/4	G 1/2	37.0
100	16,840	18	39	G 1/4	G 1/2	4.98
150	21,770	18	39	G 1/4	G 1/2	9.28

注記 1　この帽の最大使用静水圧は 0.75MPa とする。
注記 2　G の記号は、JIS B 0202 の管用平行ねじを示す。
注記 3　帽は、空気抜き用ボルト・栓用シーリングを含む価格です。

空気抜き用及び水抜き用ボルト
（SUS304）

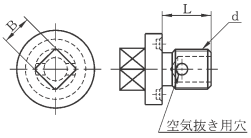

シールリング

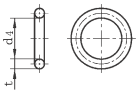

単位 mm

空気抜き用及び水抜き用ボルト			シールリング	
ねじの呼び	各部寸法		各部寸法	
d	B	L	t	d_4
G 1/4	12	21	5	19
G 1/2	14	22	5	21

注記　シールリングの材質は、SBR とし、デュロメータ硬さは H_A70、引張強さ 18MPa 以上とする。

NS 形　押輪（E 種管）

呼び径 75・100　　呼び径 150

断面 A－A　　断面 A－A

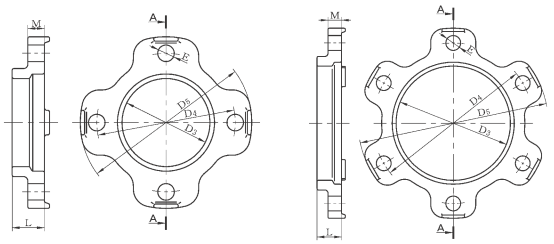

単位 mm

呼び径	価格(円)セット	各部寸法					タップ穴		質量
		D_3	D_4	D_5	M	L	E	数	(kg)
75	7,130	101	159	197	19	32	19	4	2.53
100	9,110	127	186	232	20	33	23	4	3.01
150	12,540	178	250	296	21	38	23	6	5.18

各部寸法及び質量の許容差

単位 mm

呼び径	許容差			
	D_3	D_4	D_5	質量
75～150	±1	±1.5	＋規定せず －2	＋規定せず －8％

注記　質量のマイナス側許容差の有効数字は、小数点以下 2 桁とする。
なお、有効数字より小さい桁は、切り捨てる。

NS 形　N-Link（E 種管）

呼び径75・100　　呼び径150

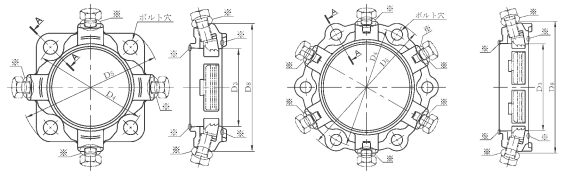

断面 A－A　　爪　　押しボルト

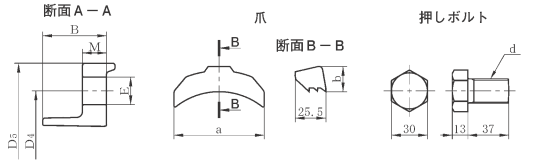

編集注記　現地で切管する場合は、「現地で切管によって挿し口を形成する場合の適用管種（管厚）」による。

単位 mm

呼び径	価格(円)セット	本体									爪			押しボルト	
		各部寸法						ボルト穴		質量	各部寸法		1セットの数	ボルトの呼び	1セットの数
		D_3	D_4	D_5	D_8	B	M	E	数	(kg)	a	b		d	
75	11,420	101	159	197	184	52	19	19	4	2.80	62.0	21	4	M20	4
100	13,600	127	186	232	209	53	20	23	4	3.51	75.0	21	4	M20	4
150	18,740	178	250	296	265	57	21	23	6	6.0	76.5	21.8	6	M20	6

注記 1　爪の材質は、JIS G 5502 の FCD450-10 とし、適切な熱処理を施す。
なお、爪は、ゴムなどの適切な方法によって溝部に取り付ける。
注記 2　押しボルトの材質は、JIS G 4303、JIS G 4308、JIS G 4309 の SUS304、SUS304J3 又は SUSXM7 とする。
注記 3　図中の※印部は適切な方法によって爪部の腐食を防ぐため、地下水などが容易に浸水しない対策を施す。この場合、対策ごとに接合部（接合した状態）に静水頭 1.3m 以上を負荷した状態で 5 分間保持した後、水が内部に侵入していないことを目視で確認する。

各部寸法及び質量の許容差

単位 mm

呼び径	許容差					
	D_3	D_4	D_5・D_8	B	M	質量
75～150	＋1.5 －1.0	±1.5	＋規定せず －2	＋4.0 －1.5	＋3.0 －1.5	＋規定せず －8%

NS 形　ロックリング（直管用、継ぎ輪用）（E 種管）

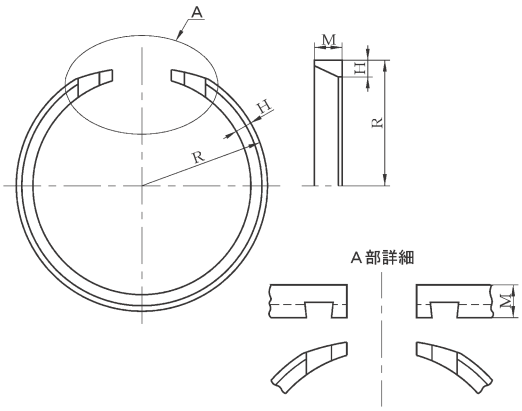

単位 mm

呼び径	各部寸法			質量
	H	M	R	(kg)
150	9	15	93.5	0.354

各部寸法の許容差

単位 mm

呼び径	許容差	
	H	M
150	＋0.5 0	0 －1

NS 形　ロックリング（異形管用）（E 種管）

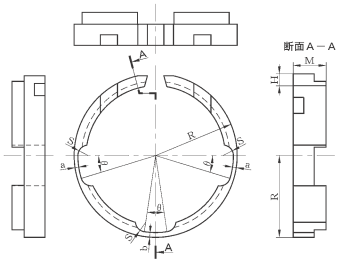

単位 mm

呼び径	各部寸法							質量 (kg)
	H	M	R	a	b	S	θ（度）	
75	8	19	54.5	2.0 ～ 2.5	2.5 ～ 3.2	7	17	0.186
100	9	19	68.0	2.9 ～ 3.5	3.5 ～ 4.2	7	17	0.274
150	9	19	93.5	2.9 ～ 3.5	3.5 ～ 4.2	7	12	0.415

各部寸法の許容差

単位 mm

呼び径	許容差	
	H	M
75 ～ 150	＋0.5 0	＋1.0 －0.5

NS 形　ゴム輪（異形管用）（E 種管）

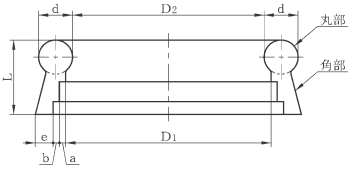

単位 mm

呼び径	各部寸法						
	D_1	D_2	a	b	d	e	L
75	93	86.3	3	3	16.2	8.5	35.3
100	116	109.3	3	3	16.2	8.5	35.7
150	165	158.3	3	3	16.2	8.5	35.7
注記　樹脂リング（異形管用）を角部に接着する。							

各部寸法の許容差

単位 mm

呼び径	許容差		
	d	e	L
75 ～ 150	± 0.3	± 0.3	± 0.4

NS 形　T 頭ボルト・ナット（E 種管）

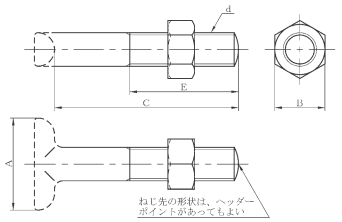

単位 mm

呼び径	各部寸法					1セットの数
	ボルトの呼び d	A	B	C	E	
75	M16	38	24	85	55	4
100	M20	55	30	85	55	4
150	M20	55	30	85	55	6
注記 1　T 頭部の形状は、規定しない。また、ねじ先の形状は、平先でもよい。 注記 2　ナットの形状は、被弾の形状でもよい。 注記 3　ナットの厚さは、JIS B 1181 の附属書 JA（規定）の並以上の 1 種又は 2 種とする。						

寸法の許容差

単位 mm

呼び径	許容差
	C
75 ～ 150	＋5 0

NS 形　樹脂リング（異形管用）（E 種管）

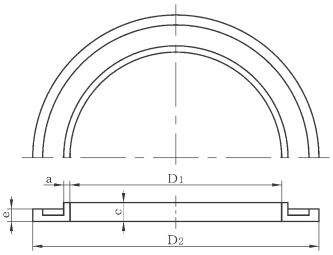

単位 mm

呼び径	各部寸法				
	D_1	D_2	a	c	e
75	101	136.5	3	9	5.2
100	126	159.5	3	9	5.2
150	177	214.5	3	9	5.2
注記　ゴム輪（異形管用）の角部に接着する。					

各部寸法の許容差

単位 mm

呼び径	許容差	
	c	e
75 ～ 150	0 －0.4	± 0.2

NS 形　ゴム輪（直管用）（E 種管）

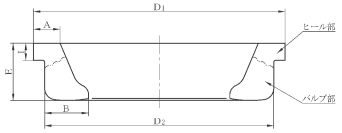

単位 mm

呼び径	各部寸法					
	D_1	D_2	A	B	E	I
75	127.6	117.6	11.8	19.4	25.2	7.5
100	159.3	147.3	12.7	21.9	26.5	10.0
150	215.0	203.0	15.3	23.9	31.1	11.5

各部寸法の許容差

単位 mm

呼び径	許容差			
	A	B	E	I
75 ～ 150	± 0.3	± 0.3	± 0.5	± 0.3

NS 形　ライナ（E 種管）

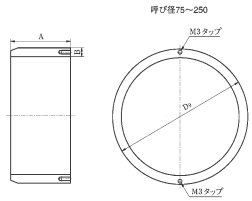

単位 mm

呼び径	価格（円）	各部寸法			質量 (kg)
		D_9	A	B	
75	4,020	93.0	74	6.0	0.78
100（ロング）	5,950	118.0	94	6.0	1.41
150	7,890	169.0	99	6.5	2.20
注記 1　ライナの端面には、タップあなを設けてもよい。この場合、タップあなは、2 か所以内とし、エポキシ樹脂で充てんする。なお、図は、タップあなを 2 か所に設ける場合の一例を示す。 注記 2　本価格は本体、ライナーボードを含む価格です。					